Höhenjustierbare Zungen L45 Edelstahl

7-077

Vorteile

- Für Dreh- und Kompressions-Drehriegel mit Vierkant-Gewindestange.
- Erdbebensicher nach GR-63-CORE, Issue 4.
- Rüttel- und vibrationssicher nach DIN EN 61373.
- Werkzeuglose Justierung.
- Variables und müheloses Justieren mittels Rändelrad.
- Verstellweg je nach Länge der Vierkant-Gewindestange.
- Nachjustierung jederzeit möglich (setzen der Dichtung).
- Pro Rastung 0,25mm Verstellweg.

Werkstoffe

- **Zunge und Rändelrad:** AISI 316, roh
- **Scheibe:** AISI 304, roh
- **Druckfeder**: AISI 301, roh

Anmerkungen

1. Verstellweg der Zunge bei 30mm Achse = 9mm
2. Verstellweg der Zunge bei 40mm Achse = 19mm

Im Lieferumfang: Zunge, Rändelrad, Feder und Scheibe

Höhenjustierbare Zungen

	Produktnummer	variables H-Maß	Montageart	Liefereinheit
a)	100-9079.00-00002	20 mm - 29 mm	werkzeuglos	10 Stck
b)	100-9079.00-00001	30 mm - 39 mm	werkzeuglos	10 Stck
c)	100-9079.00-00000	40 mm - 49 mm	werkzeuglos	10 Stck

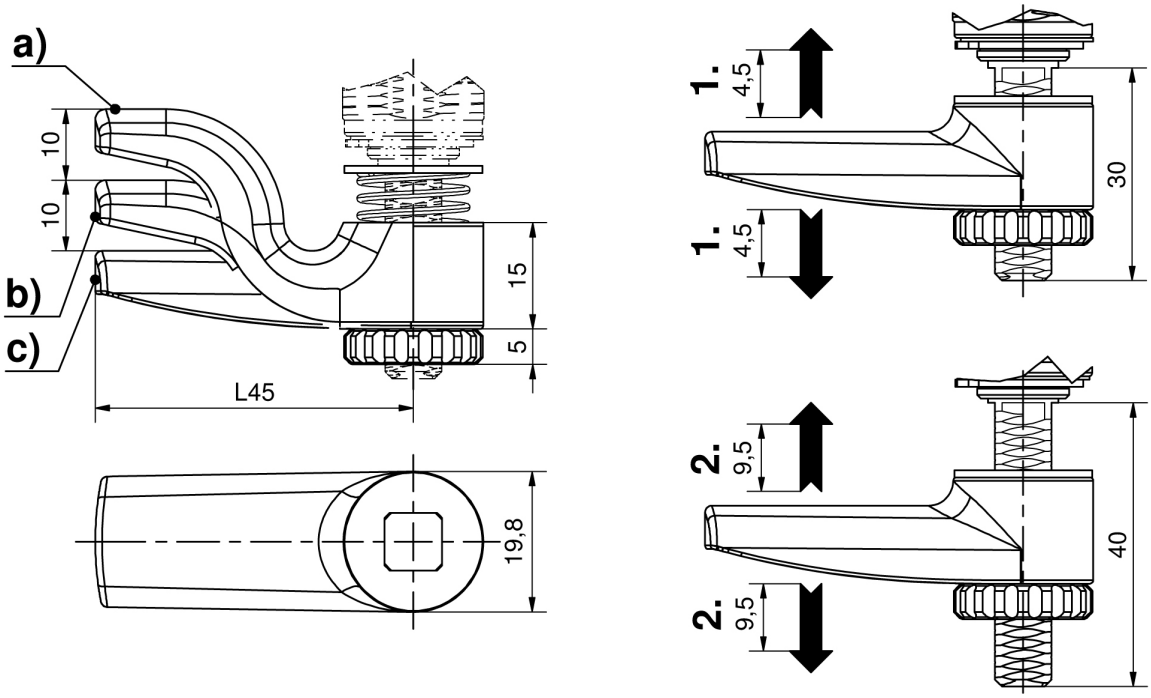
a)
b)
c)
10
10
15
5
L45
19,8
1.
4,5
1.
4,5
30
2.
9,5
2.
9,5
40