Teleskop-Deckelstütze Edelstahl

7-300

Vorteile

- Für Türen und Deckel.
- Bei großen Deckeln oder Türen besteht die Möglichkeit, die beiden Druckknöpfe durch den Einsatz von zwei Ringschrauben mit einem Zugseil zu verbinden und hierdurch zu entriegeln.
- Rechts / links einsetzbar.

Werkstoffe

- **Teleskop-Deckelstütze:** AISI 304
- **Unterlegscheibe:** POM

Anmerkungen

Andere Längen L auf Anfrage.

Der Öffnungswinkel wird durch die Maße X und Y bestimmt.

Teleskop-Deckelstütze

	Produktnummer	Länge L eingefahren	Länge L ausgefahren	Liefereinheit
a)	230-9501.00-00000	370±2	710±2	5 Stck
a)	230-9502.00-00000	215±2	355±2	5 Stck

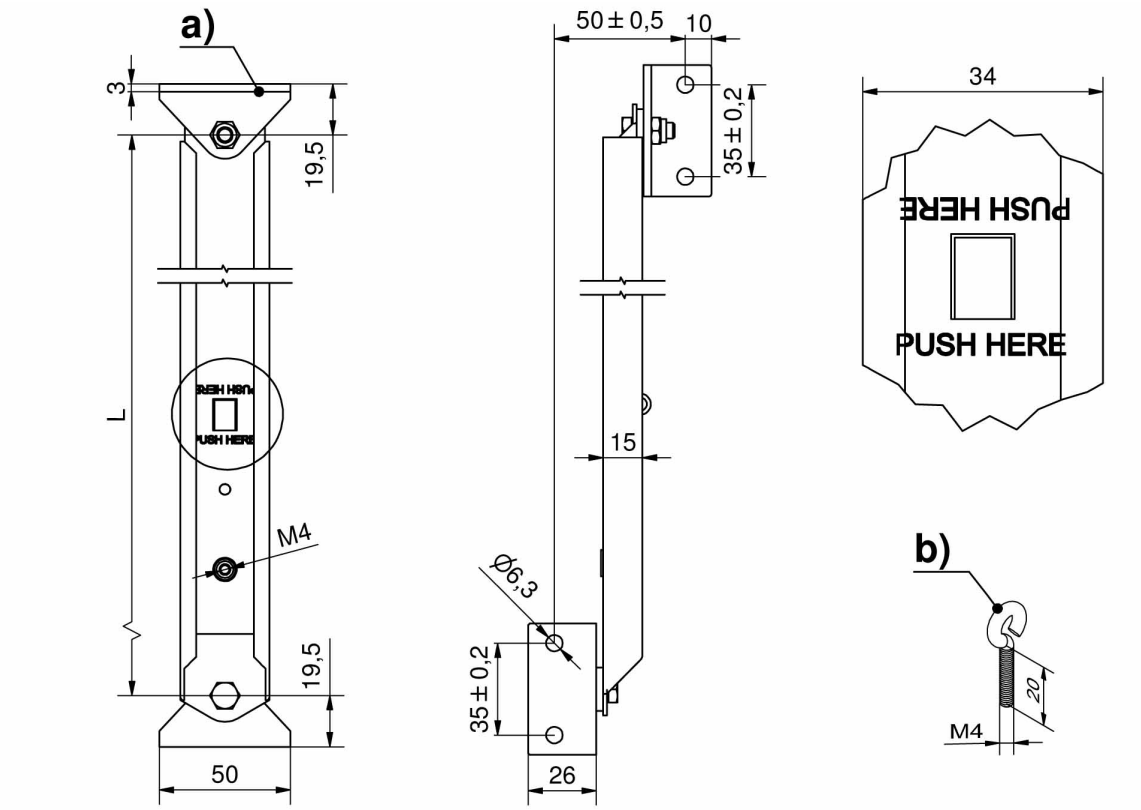
a)
3
19,5
L
M4
19,5
50
50 ± 0,5
10
35 ± 0,2
15
ø6,3
35 ± 0,2
26
34
PUSH HERE
PUSH HERE
b)
20
M4

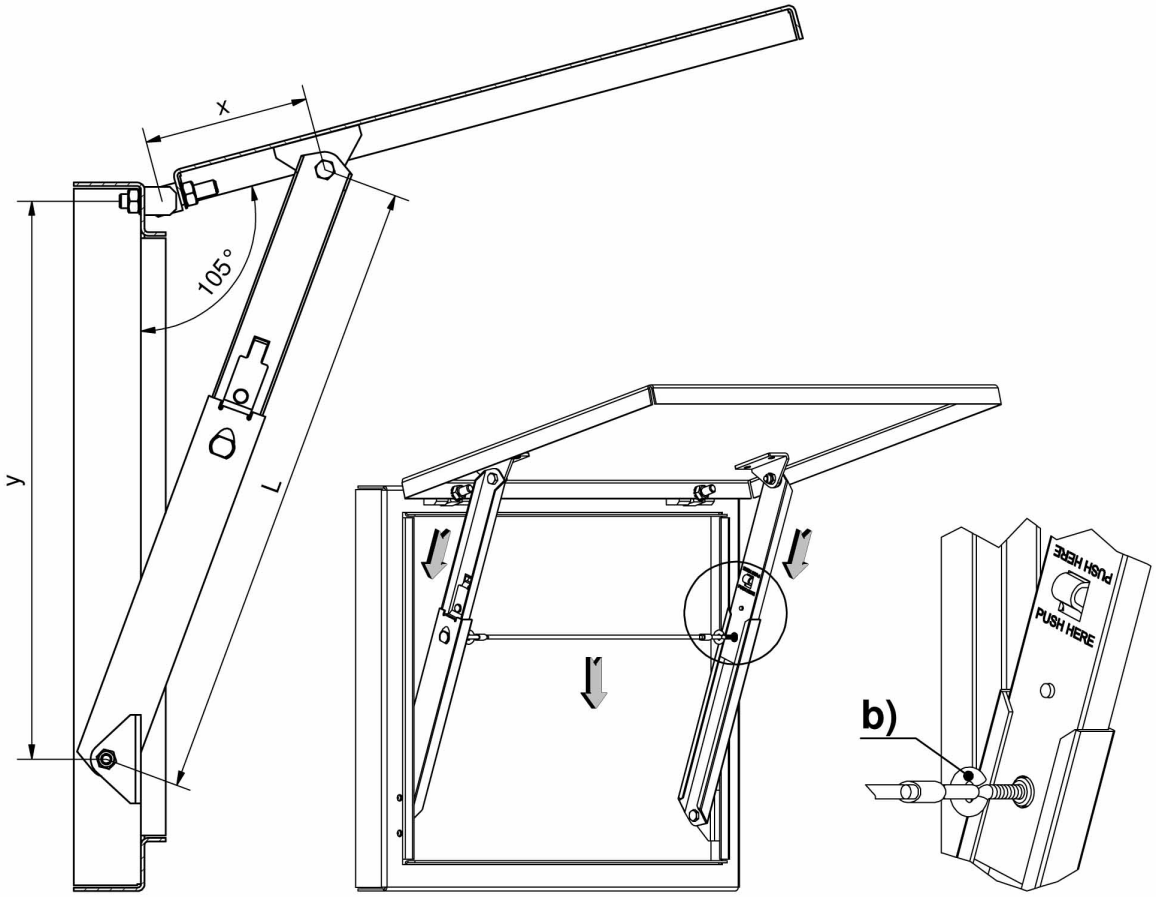

Teleskop-Stütze 230-9501.00-00000				
Öffnungswinkel	Länge L, eingefahren	Länge L, ausgefahren	Maß y ca.	Maß x ca.
90°	370	710	660	240
105°	370	710	615	220
120°	370	710	585	200
135°	370	710	567	180
Teleskop-Stütze 230-9502.00-00000				
Öffnungswinkel	Länge L, eingefahren	Länge L, ausgefahren	Maß y ca.	Maß x ca.
90°	215	355	332	105
105°	215	355	315	93
120°	215	355	302	83
135°	215	355	297	71

•Die genannten Maße, sind nur in dieser Montagesituation gültig (Scharnier 7-120).

•Bei Änderung der Montagesituation sind eigene Versuche nötig.

•Durch Veränderung der Maße y und x, können andere Öffnungswinkel bestimmt werden.

•Bei Verwendung von 2 Teleskop-Stützen können Ringschrauben (b) an die Innenseite jeder Verriegelung geschraubt und mit einem Zugseil verbunden werden, um beide Teleskop-Stützen zu entriegeln.

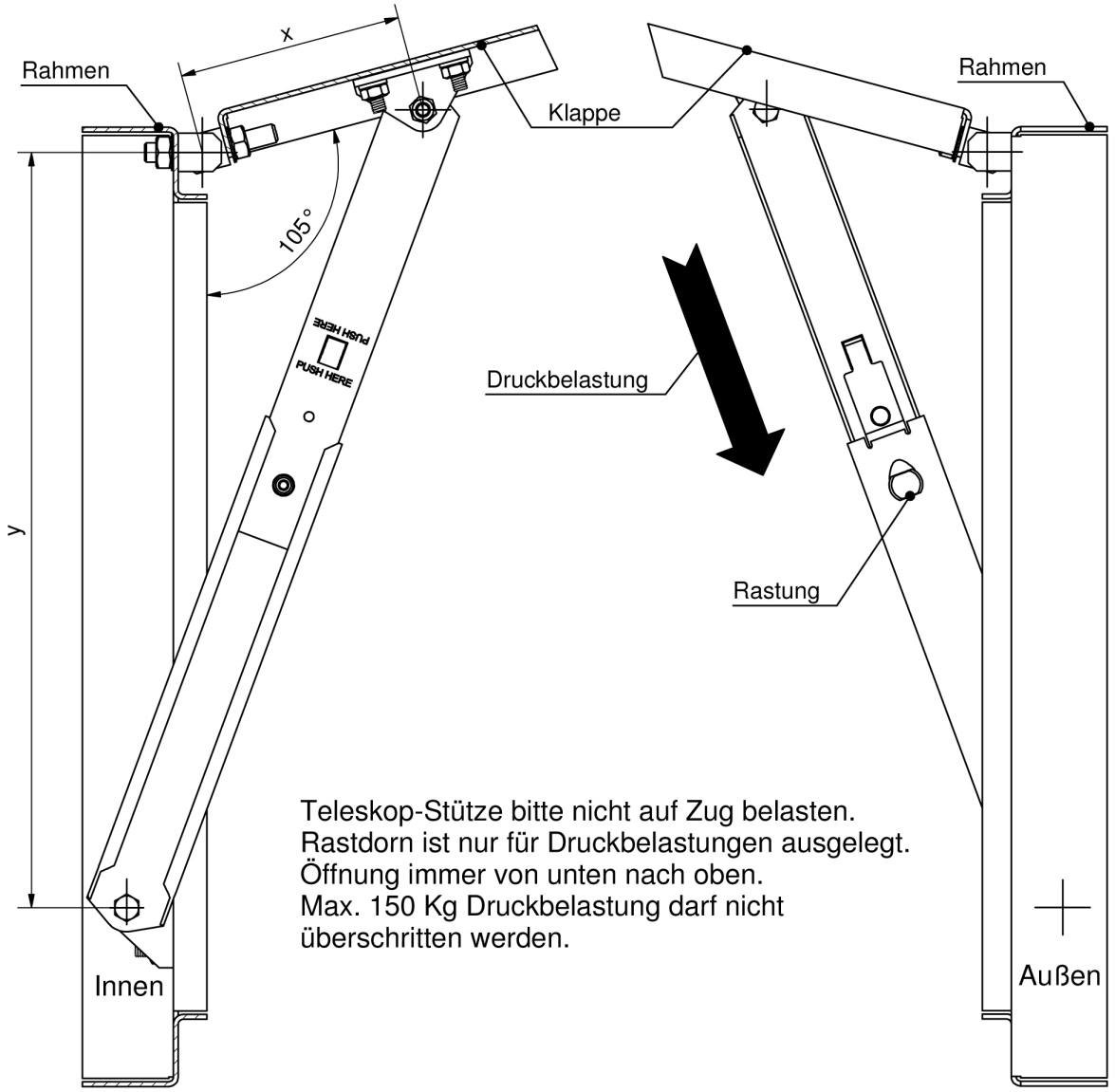
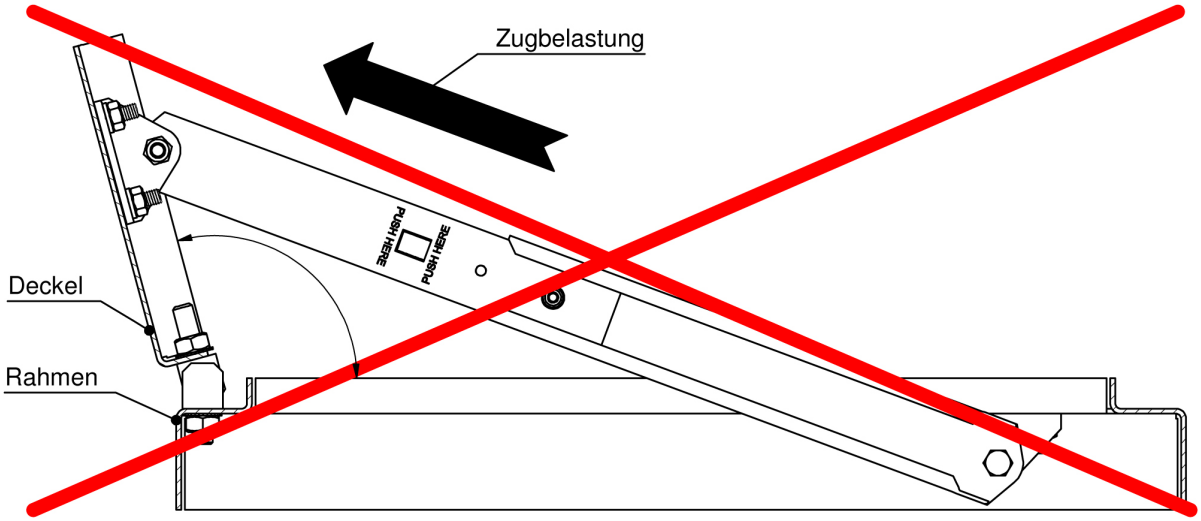
Teleskop-Stütze bitte nicht auf Zug belasten.
Rastdorn ist nur für Druckbelastungen ausgelegt.
Öffnung immer von unten nach oben.
Max. 150 Kg Druckbelastung darf nicht
überschritten werden.