Kompressionszunge für Hebelverschlüsse

6-280.04

RoHS WEEE

Vorteile

- Kompression 6mm.

Werkstoffe

- **Kompressionszunge:** Aluminum, roh
- **Schließbolzen und Distanzbuchse:** Stahl, verzinkt

Anmerkungen

(S) siehe Produkt-System 6-280.02

Kompressionszunge und Zubehör

	Produktnummer	Name	Ausführung	Liefereinheit
f1)	232-0601.00-00000	Kompressionszunge		1 Stck
f2)	232-0801.00-00000	Schließbolzen	passend zur Kompressionszunge	1 Stck
f3)	232-0701.00-00000	Distanzbuchse	bei Verwendung ohne Innenhebel	1 Stck

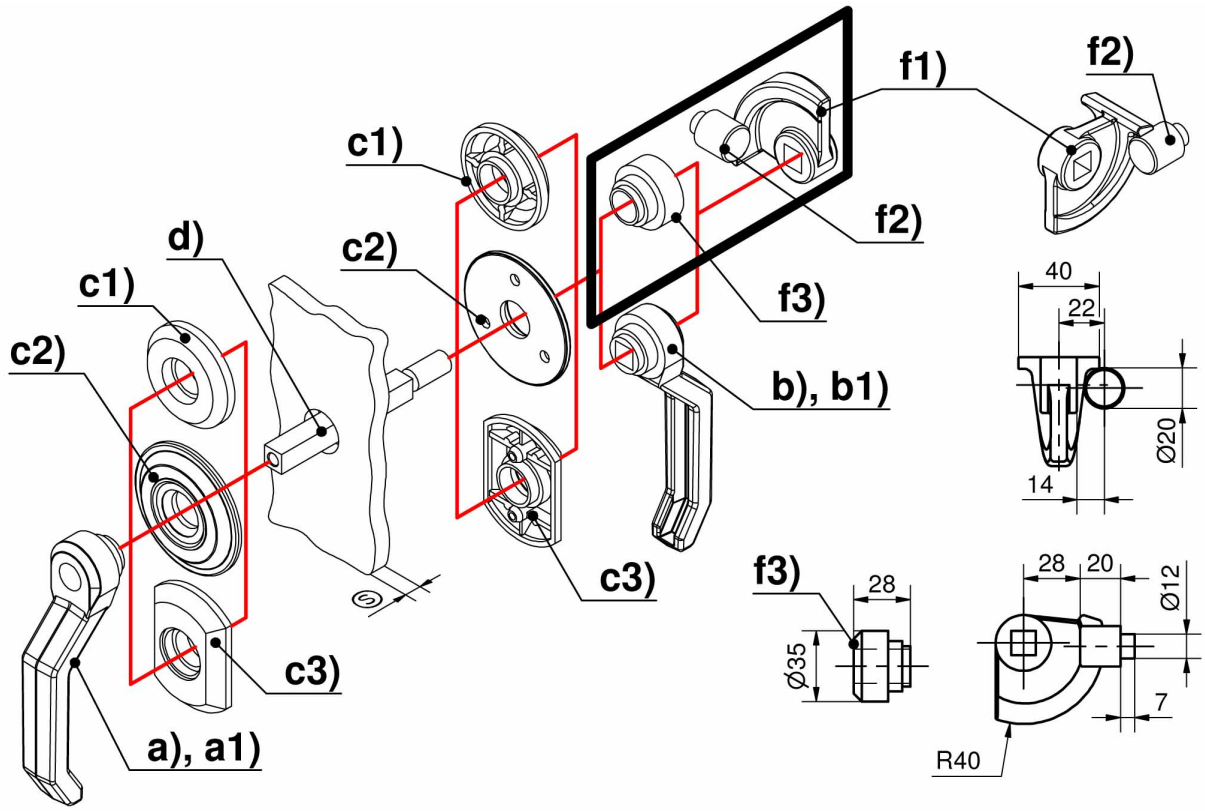
f1)
f2)
c1)
f2)
d)
c2)
c1)
f3)
c2)
b), b1)
40
22
Ø20
14
c3)
f3)
28
28
20
Ø12
Ø35
7
c3)
a), a1)
R40