Zungen für Hebelschlüsse

6-280.03

RoHS
WEEE

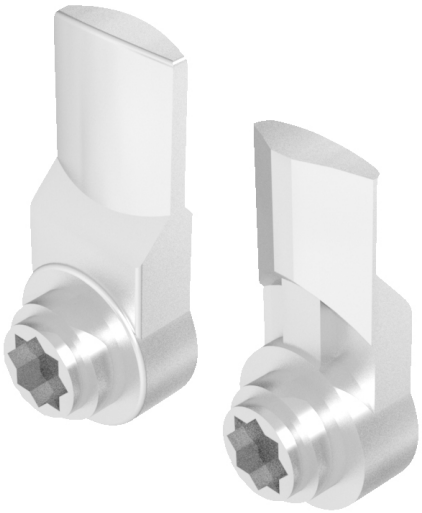

Vorteile

- 8 x 45° verstellbar.

Werkstoffe

- **Zungen:** GDZn, verzinkt

Anmerkungen

Zungen

	Produktnummer	Höhe H	Länge	Liefereinheit
e1)	232-0501.00-00000	8 mm	60 mm	1 Stck
e2)	232-0502.00-00000	16 mm	65 mm	1 Stck

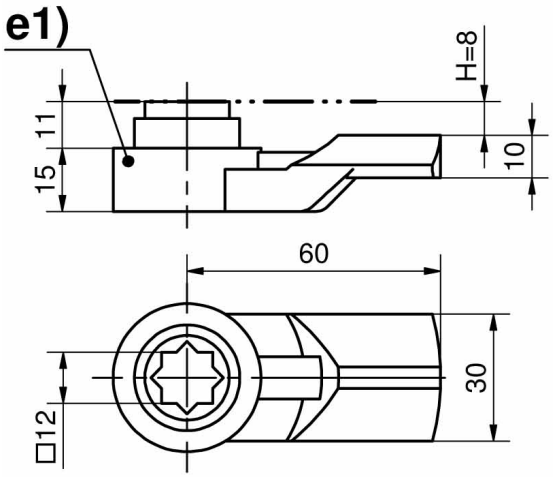
e1)
H=8
11
15
10
60
30
□12

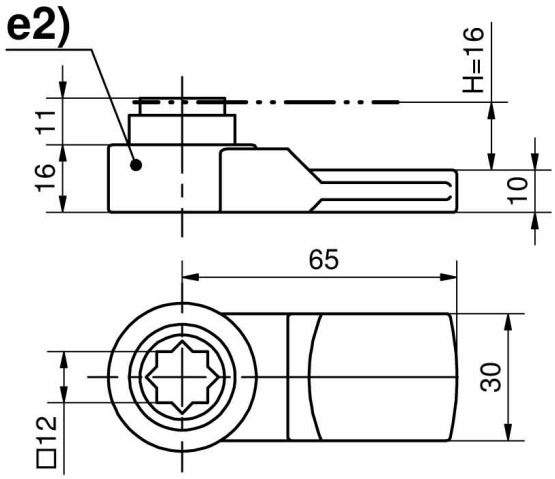
e2)
H=16
11
16
10
65
30
□12