DST Fallenverschluss PrA

6-125DST

Vorteile

- Flach aufbauender Fallenverschluss PICCOLO mit DIRAK-SNAP-Technology.
- Für flächenbündige Türen, geeignet für leichtere Einsätze.
- Dieser Fallenverschluss, eignet sich besonders zum Verschließen von Türen und Klappen.
- Zum Entriegeln wird nach dem Öffnen des Zylinders auf das obere, markierte Ende des Hebels gedrückt, dadurch hebt sich das untere Ende und der Hebel kann gezogen werden.
- Die Falle hat einen Freilauf und kann im geschlossenen Zustand zugedrückt werden.

Werkstoffe

- **Gehäuse, Hebel und Falle:** PA, schwarz
- **Zunge und Stift:** Stahl, verzinkt
- **Klipselemente:** gesinterter Stahl
- **Zylinder:** GDZn, schwarz

Anmerkungen

Montage:
Nach Einschieben der Fallenseite wird der Verschluss in die Einbauöffnung eingeklipst.

Nur mit Schließnummer 23211 erhältlich.

1. Hub

Fallenverschluss

Produktnummer	Klemmbereich (S)	Verschlussart	Ausführung	Montageart	Liefereinheit
482-9001.00-00015	1,2 mm - 1,7 mm	gleichschließend Nr. 23211	ohne Schlüssel	werkzeuglos	10 Stck
482-9001.00-00020	1,7 mm - 2,2 mm	gleichschließend Nr. 23211	ohne Schlüssel	werkzeuglos	10 Stck
482-9001.00-00025	2,2 mm - 2,7 mm	gleichschließend Nr. 23211	ohne Schlüssel	werkzeuglos	10 Stck

Produktnummer	Klemmbereich (S)	Verschlussart	Ausführung	Montageart	Liefereinheit
482-9002.00-00015	1,2 mm - 1,7 mm	gleichschließend Nr. 23211	mit 2 Schlüsseln	werkzeuglos	10 Stck
482-9002.00-00020	1,7 mm - 2,2 mm	gleichschließend Nr. 23211	mit 2 Schlüsseln	werkzeuglos	10 Stck
482-9002.00-00025	2,2 mm - 2,7 mm	gleichschließend Nr. 23211	mit 2 Schlüsseln	werkzeuglos	10 Stck
482-9003.00-00015	1,2 mm - 1,7 mm		mit Blindstopfen	werkzeuglos	10 Stck
482-9003.00-00020	1,7 mm - 2,2 mm		mit Blindstopfen	werkzeuglos	10 Stck
482-9003.00-00025	2,2 mm - 2,7 mm		mit Blindstopfen	werkzeuglos	10 Stck

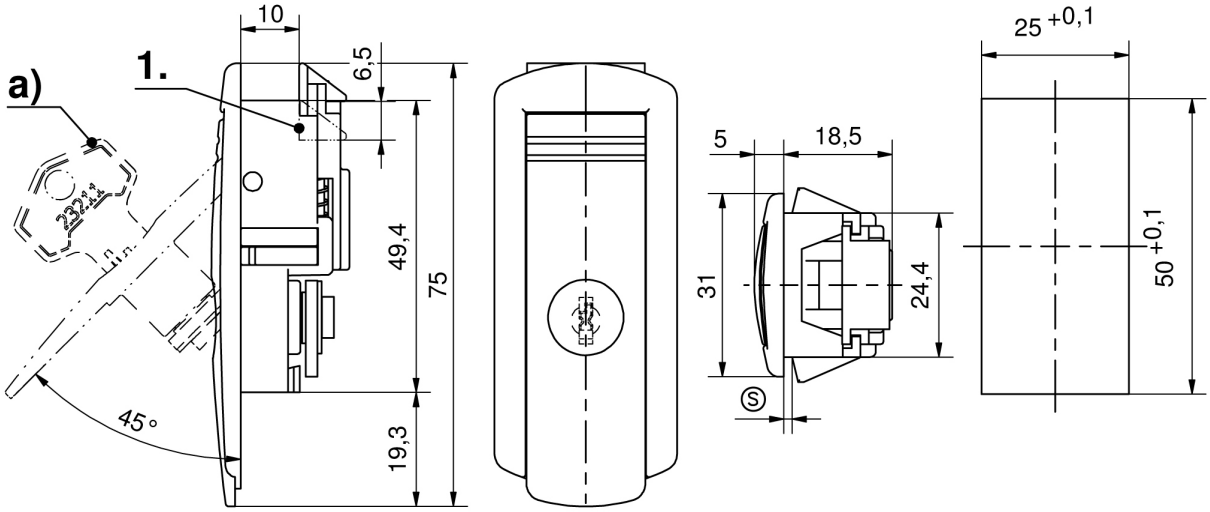
a)
1.
10
6,5
49,4
75
19,3
45°
5
18,5
31
24,4
25 +0,1
50 +0,1