Drehriegel mit Knebel Pr20.1 L18

1-130

Vorteile

- Für Einbauöffnung Pr20.1.
- Mit und ohne Zylinder.
- Ausführung **ohne** Zylinder IP65 nach DIN EN 60529.
- Rechts / links einsetzbar.
- Erdung durch Erdungsmutter.
- Auf Wunsch vormontiert lieferbar.
- Der Drehriegel kann vormontiert eingebaut werden.

Werkstoffe

Variante a) und b)

- **Gehäuse:** GDZn, schwarz
- **Zylinder:** GDZn mit Edelstahl-Staubschutz
- **Knebel:** PA, schwarz mit GDZn Kern
- **Stopfen:** PA, schwarz
- **Erdungsmutter:** GDZn

Variante a1) und b1)

- **Gehäuse, Zylinder, Knebel und Stopfen:** PA, schwarz
- **Mutter:** Stahl, verzinkt oder PA

Anmerkungen

(S) Türstärke max. 8mm

1. Mutter
2. Erdungsmutter

Bitte konfigurieren Sie den Drehriegel mit einer Zunge.

Drehriegel L18 mit Knebel

	Produktnummer	Verschlussart	Material	Oberfläche Mutter	Erdungsart	IP-Schutz	Montageart	Liefereinheit
a)	200-9301.00-00000	-	PA / GDZn komb.	roh	Erdungsmutter	IP65	anschraubbar	1 Stck
a1)	200-9368.00-00000	-	PA	verzinkt	-	IP65	anschraubbar	1 Stck
a1)	200-9371.00-00000	-	PA	schwarz	-	IP65	anschraubbar	1 Stck
b)	200-9302.00-00000	gleichschließend DIRAK 1333	PA / GDZn komb.	roh	Erdungsmutter		anschraubbar	1 Stck
b1)	200-9369.00-00000	gleichschließend DIRAK 1333	PA	verzinkt	-		anschraubbar	1 Stck
b1)	200-9372.00-00000	gleichschließend DIRAK 1333	PA	schwarz	-		anschraubbar	1 Stck
b)	500-9302.00-00000	gleichschließend DS200	PA / GDZn komb.	roh	Erdungsmutter		anschraubbar	1 Stck
b)	200-9303.00-00000	verschiedenschließend	PA / GDZn komb.	roh	Erdungsmutter		anschraubbar	1 Stck
b1)	200-9370.00-00000	verschiedenschließend	PA	verzinkt	-		anschraubbar	1 Stck
b1)	200-9373.00-00000	verschiedenschließend	PA	schwarz	-		anschraubbar	1 Stck

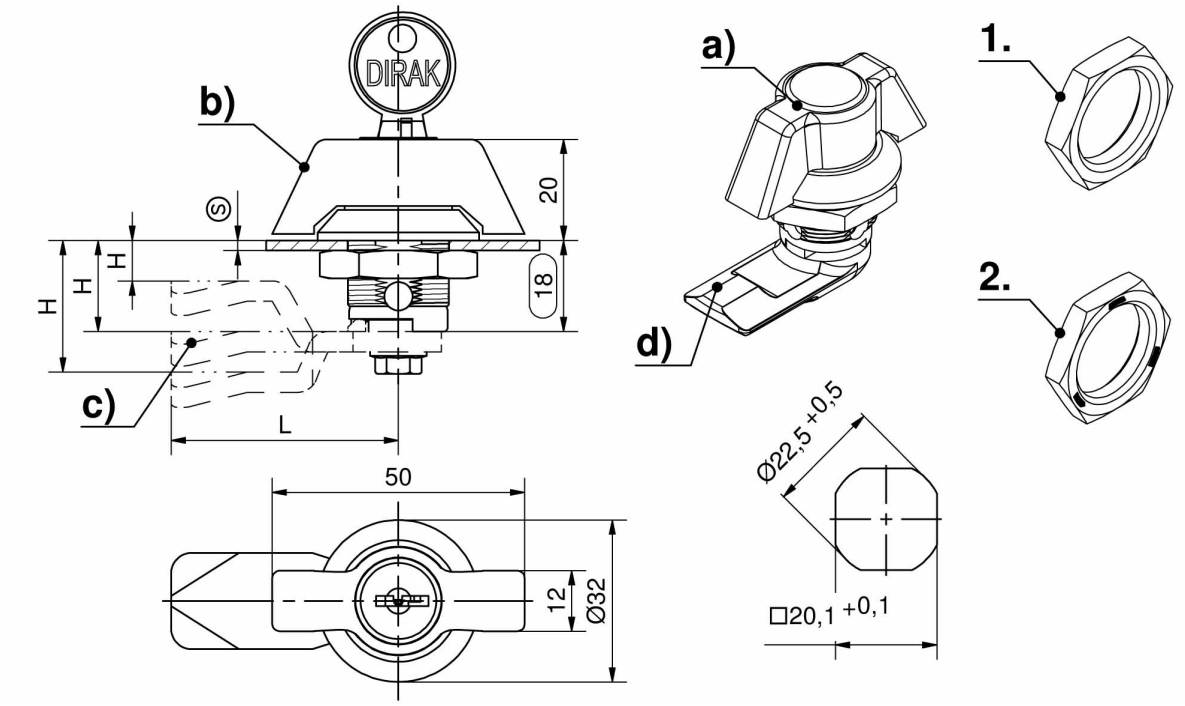
DIRAK
b)
S
20
H
H
H
18
c)
L
50
12
Ø32
a)
d)
1.
2.
Ø22,5 +0,5
□20,1 +0,1