Drehriegel Polyamid PrA L18

1-099

Vorteile

- Für Einbauöffnung PrA.
- Einklipsbar.
- IP65 nach DIN EN 60529 durch O-Ring (optional).
- Rechts / links einsetzbar durch drehbaren Boden.
- Erdung durch Erdungsfeder (optional).
- Auf Wunsch vormontiert lieferbar, auch mit Flügelzunge möglich.
- Der Drehriegel kann komplett vormontiert eingeklipst werden.
- Werkzeuglose Montage.

Werkstoffe

- **Gehäuse:** PA, schwarz
- **Boden:** GDZn, verzinkt

Anmerkungen

Achtung: H-Maß der Zunge ≥16mm

Bitte konfigurieren Sie den Drehriegel mit Betätigung und Zunge.
Durch entsprechende Erweiterung PS 3-136 auch für Einbauöffnungen B und C verwendbar.

1. drehbarer Boden
2. O-Ring

Drehriegel-Gehäuse mit drehbarem Boden und O-Ring

	Produktnummer	Klemmbereich (S)	Gehäuselänge	Montageart	Liefereinheit
a)	408-9305.00-00010	0,8 mm - 1,3 mm	18 mm	werkzeuglos	50 Stck
a)	408-9305.00-00015	1,3 mm - 1,8 mm	18 mm	werkzeuglos	50 Stck
a)	408-9305.00-00020	1,8 mm - 2,3 mm	18 mm	werkzeuglos	50 Stck

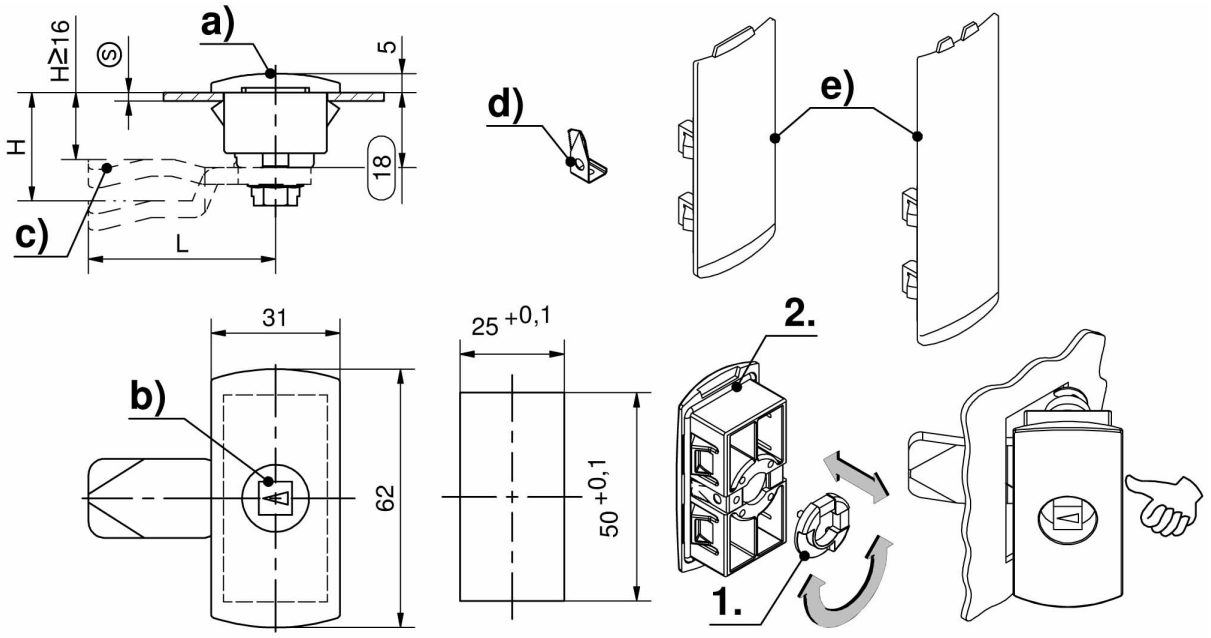
a)
H≥16
S
5
H
18
c)
L
d)
e)
31
b)
62
25 +0,1
50 +0,1
2.
1.